Ev Villa Proje #18 - 1011

2018 Yılı Villa Modelleri | Çağdaş Ev Villa Projeleri | Modern Villa Projeleri | Özel Tasarım Villa Proje

WEB SAYFASINDA İNCELE ->



Ana Cephe | Pafta 1 / 5

TOPLAM İNŞAAT ALANI	ODA PLANLAMASI	KAT ADEDİ	OTOPARK / GARAJ	ANAHTAR TESLİM SÜRE
189 m²	4+1	1 Katlı	1 Araçlık	60 - 90 Gün

2026 GÜNCEL YAPIM SİSTEMLERİ, PROJE VE ÖDEME BÜTÇE ÖZETİ

	KDV Hariç Ön Fizibilite
Hafif Çelik Yapı Sistemi - Full Anahtar Teslim Yapım Bedeli	**6.143.000 TL**
Hafif Çelik Yapı Sistemi - İleri Kaba Teslim Bedeli	**5.576.000 TL**
Betonarme Karkas Sistem - Full Anahtar Teslim Yapım Bedeli	**6.710.000 TL**
Betonarme Karkas Sistem - İleri Kaba Teslim Bedeli	**6.143.000 TL**
Yapılandırılmış Taksit & Hak Ediş Finansman Referansı (İmarlı Arsalara Özel)	**%50 Peşinat + 120 Ay x 101.000 TL**
Komple Ruhsat Proje Paketi (Mimari + Statik + Elektrik + Mekanik)	**283.000 TL (Yapımda ÜCRETSİZ)**

* Full Anahtar Teslim sözleşmelerde düz zeminde grobeton dahil 50 cm standart subasman temeli ve 4 disiplin ruhsat projeleri fiyata dahildir (eğim farkı/istinat ve harçlar hariçtir). * Alanlara ve fiyatlara veranda, garaj, teras, havuz, bodrum kat vb. dahil değildir. İkiz projelerde 1 tanesi baz alınmıştır. Belirtilen tüm fiyatlar Türkiye geneli için geçerlidir. Yurtdışı fiyatlarımız farklıdır. * Nakit ödemede %50 sözleşme ile alınır; kalanı inşaat ilerledikçe hakediş usulü ödenir ve en son iş teslimine %10 kalır.

ARSA & İMAR (TAKS) ÖN FİZİBİLİTE REFERANSI

Ortalama Taban Oturumu Referansı: ~189 m²

- **TAKS 0.15: Min. 1260 m²**
- **TAKS 0.20: Min. 950 m²**
- **TAKS 0.25: Min. 760 m²**
- **TAKS 0.30: Min. 630 m²**

Not: Çekme mesafeleri, teras/veranda emsal durumu ve belediye plan notlarına göre kesin parsel uygunluğu ücretsiz kontrol edilir.

KAT PLANI ÖLÇÜLERİ & MİMARLA GÖRÜŞME

1/50 uygulama kat planı oda metrekarelerini incelemek ve arsanıza özel ücretsiz revizyon talep etmek için Mimar İdris YAĞMAHAN ile doğrudan iletişime geçebilirsiniz.

WHATSAPP İLE GÖRÜŞÜN: 0 (505) 507 04 18

Ev Villa Proje #18 - 1011 - KAT PLANI / MİMARİ GÖRSEL PAFTA 02 / 05

Tam Ekran Büyütmek İçin Tıklayın ->

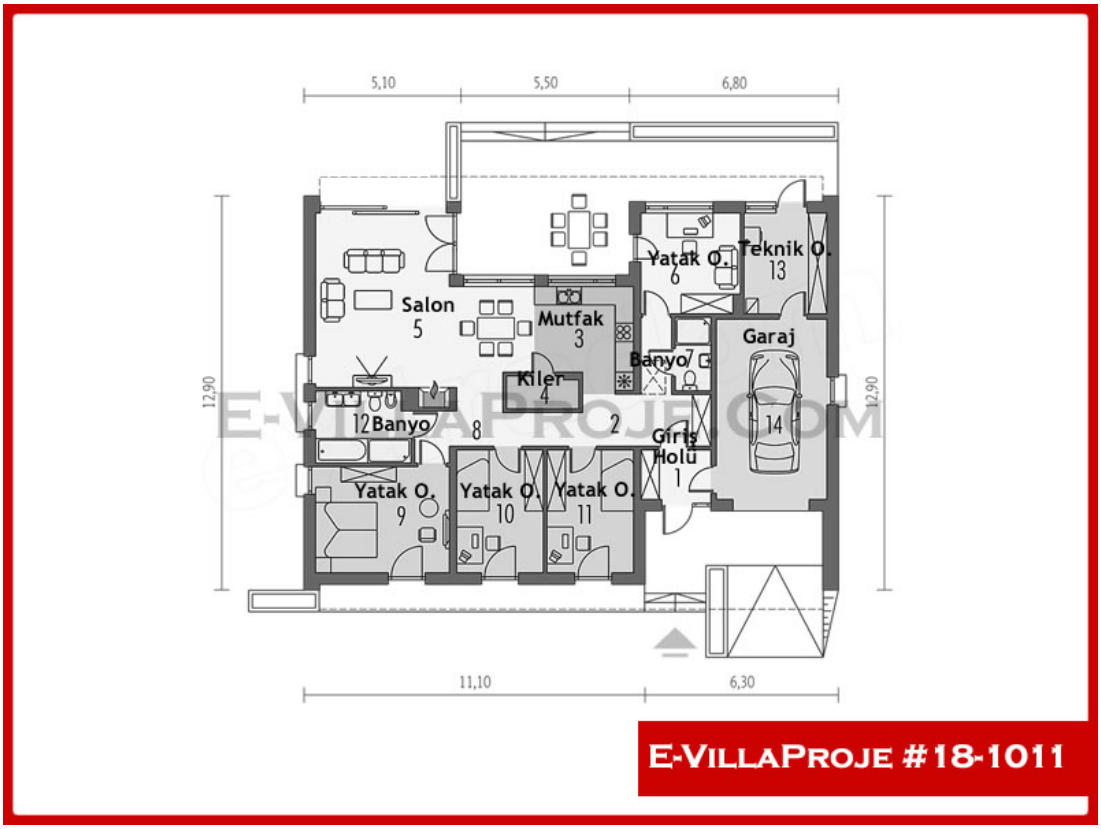

Ev Villa Proje #18 - 1011 - KAT PLANI / MİMARİ GÖRSEL PAFTA 03 / 05

Tam Ekran Büyütmek İçin Tıklayın ->

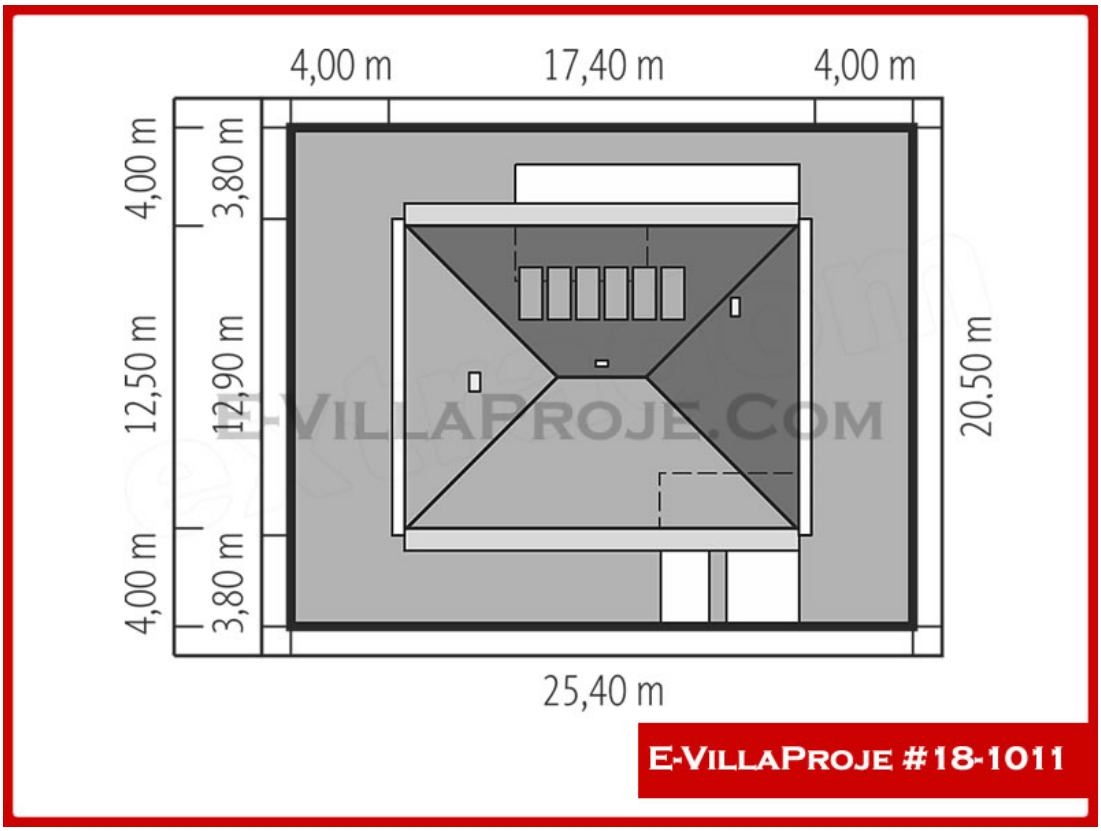

Ev Villa Proje #18 - 1011 - KAT PLANI / MİMARİ GÖRSEL PAFTA 04 / 05

Tam Ekran Büyütmek İçin Tıklayın ->



Ev Villa Proje #18 - 1011 - KAT PLANI / MİMARİ GÖRSEL PAFTA 05 / 05

Tam Ekran Büyütmek İçin Tıklayın ->



SERVİLLA ANAHTAR TESLİM STANDART TEKNİK ŞARTNAME & MALZEME ÖZETİ

TSE & CE Belgeli A+ Donanım

01 | TEMEL & BETONARME ALTYAPI

Full Anahtar Teslimde düz zeminde grobeton dahil 50 cm standart C30/37 radye subasman temeli, bohçalama su yalıtımı ve XPS ısı izolasyonu dahildir (eğim farkı/istinat hariç).

02 | TAŞIYICI SİSTEM (ÇELİK / BETONARME)

TBDY-2018 deprem yönetmeliğine tam uyumlu S350GD+Z275 sıcak daldırma galvanizli CNC hafif çelik karkas veya C30/B420C betonarme taşıyıcı karkas.

03 | ISI, SES VE YANGIN YALITIMI

İlin TS 825 iklim bölgesine uygun yüksek yoğunluklu taşyünü (İzocam/Knauf) dış duvar, ara döşeme ve çatı izolasyonu, buhar dengeleyici membran.

04 | DIŞ CEPHE, ÇATI, KAPI VE DOĞRAMALAR

A1 yanmaz fibercement/taş/ahşap dış cephe, Jotun boya, kiremit/kenet çatı, PVC Isıcam Konfor doğrama, çelik dış kapı, Amerikan panel ya da melamin iç kapılar.

05 | MUTFAK, BANYO VE İÇ MİMARİ

Akrilik ya da high-gloss kapaklı mutfak dolapları, granit tezgah, banyo dolabı, derzli parke, Vitra & Artema gömme rezervuar, vitrifiye ve armatürler.

06 | ELEKTRİK VE MEKANİK TESİSAT

Yanmaz halojensiz kablo altyapısı, Schneider / Siemens kaçak akım korumalı sigorta panosu, kolektörlü sıhhi tesisat ve yerden ısıtma / kombi altyapısı.

5 ADIMDA MİMARİ PROJE, BELEDİYE YAPI RUHSATI VE ANAHTAR TESLİM SÜRECİ

ADIM 01	ADIM 02	ADIM 03	ADIM 04	ADIM 05
Arsa & İmar Analizi	**Mimari Uyarlama**	**Ruhsat Dosyası**	**Üretim & Hakediş**	**Anahtar Teslim**
Tapu, imar çapı ve TAKS/KAKS emsal değerlerinin ücretsiz kontrolü.	Seçilen modelin arsanıza ve aile ihtiyaçlarınıza ücretsiz revizyonu.	Mimari, statik, elektrik ve mekanik uygulama projelerinin onayı.	%50 sözleşme ile, kalanı hakediş usulü, en son iş teslimine %10 ödeme.	Kalite kontrol testleri, iskân teknik dosyası ve eksiksiz teslimat.

KAT KARŞILIĞI VİLLA YAPIMI

İmarlı arsanızda cebinizden nakit çıkmadan, Noter sözleşmeli güvence ve şeffaf paylaşım fizibilitesi ile villa geliştirme.

Detayları İncele ->

AVRUPA GURBETÇİ ÖZEL PAKETİ

Konsolosluk vekaletiyle resmi ruhsat takibi, online Zoom toplantıları ve her Cuma 4K Drone video şantiye raporlaması.

Detayları İncele ->

YURTDIŞI ÇELİK VİLLA İHRACATI

30+ ülkeye Eurocode 3 standartlarında S350GD+Z275 demonte çelik villa kiti, 40' HC konteyner lojistiği ve süpervizörlük.

Detayları İncele ->

KURUMSAL MİMARLIK ONAYI & RESMİ YETKİ BELGELERİ

Mimar İdris YAĞMAHAN - Kurucu & Baş Mimar

TMMOB Mimarlar Odası Sicil No: 67045 | Büro Tescil Belgesi (BTB): 34-8561

Yağmahan İnşaat Sanayi ve Ticaret Ltd. Şti. (E-Villa Proje - SerVilla - SerMimar)

Merkez Ofis: Cevizli Mah. Orhan Gazi Cad. No: 24/B Maltepe / İstanbul

Ofis Tel: +90 (216) 614 04 34 | GSM & WhatsApp: +90 (505) 507 04 18

E-Mail: sermimar@sermimar.net | Web: https://www.e-villaproje.com

WHATSAPP İLE TEKLİF ALIN ->

TAKSİT & ÖDEME PLANI ->